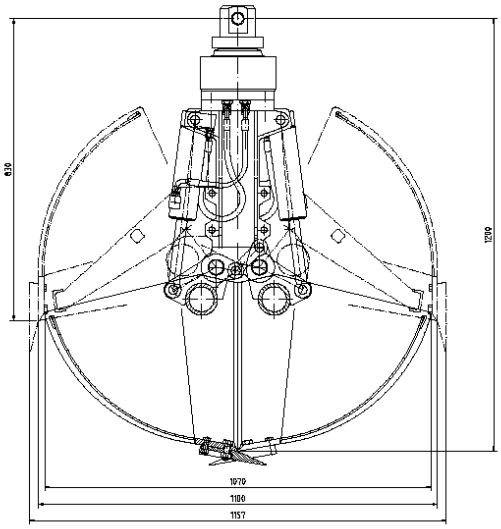

Zweischalengreifer Type 70 S

Greifer für den Tiefbau, Verladung, Galabau

Besonderheiten

- 2 Zylinder, stehend
- robuste Konstruktion, kraftvoller Biss
- Schalenkörper aus Feinkornbaustahl, Schneiden aus Hardox
- serienmäßig geschraubte Greiferzähne
- optimales Leistungsgewicht
- robuste Lagerstellen mit Sondermessingbuchsen und vergüteten Bolzen
- umfangreiches Zubehör lieferbar

Techn. Daten

Öffnungsweite	1100	mm
Schalenbreiten	300 – 800	mm
Volumen ca.	100 – 260	Liter
Betriebsdruck max.	300	bar
Gewicht kompl. ca.	255 – 285	kg
Tragkraft	2,0	to.
Schließkraft bei 250 bar	26	kN
für Baggerdienstgewicht	4,5 – 8	to.

technische Änderungen vorbehalten Ident-Nr. 502 3 092 Monat/Jahr 11/99

ematec® AG * D-87766 Memmingerberg * Telefon +498331/9487-0 * Internet http://www.ematec.de * e-mail info@ematec.de