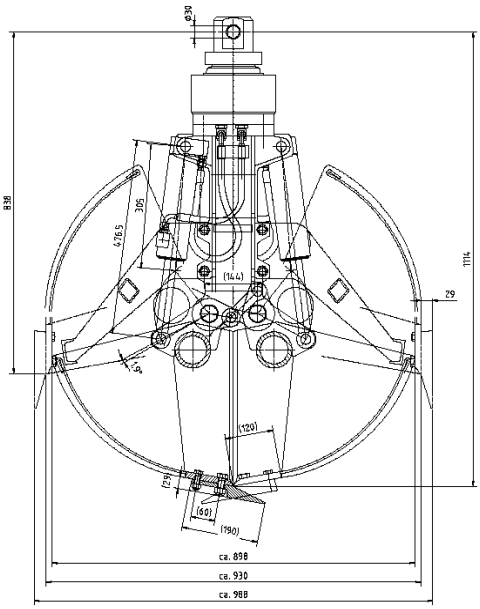

Zweischalengreifer Type 70FG-700

Greifer für den Fundamentbau, Verladung, Galabau

Besonderheiten

- 2 Zylinder, stehend
- reduzierte Öffnungsweite
- robuste Konstruktion, kraftvoller Biss
- Schalenkörper aus Feinkornbaustahl, Schneiden aus Hardox
- serienmäßig geschraubte Greiferzähne
- optimales Leistungsgewicht
- robuste Lagerstellen mit Sondermessingbuchsen und vergüteten Bolzen
- umfangreiches Zubehör lieferbar

Techn. Daten

Öffnungsweite inkl. Zähne	990	mm
Schalenbreiten	700	mm
Volumen ca.	200	Liter
Betriebsdruck max.	300	bar
Gewicht kompl. ca.	255	kg
Tragkraft	2,0	to.
Schließkraft bei 250 bar	26	kN
für Baggerdienstgewicht	4,5 – 8	to.

technische Änderungen vorbehalten Ident-Nr. 504 0 774 Monat/Jahr 09/10

ematec® AG * D-87766 Memmingerberg * Telefon +498331/9487-0 * Internet http://www.ematec.de * e-mail info@ematec.de